UNIVERSIDAD SIMÓN BOLÍVAR Nombre:_____

EC1251 Carnet: _____

Ene-Abr 2004

Examen Parcial II (30 %)

1.- Para los circuitos que se muestran a continuación determine la potencia de la fuente de corriente I_a=m*i_y: (circuito 1) y la potencia en la resistencia R_5 (circuito 2) utilizando en ambos circuitos:

a) El método de voltajes de nodo y b) el método de corrientes de malla.

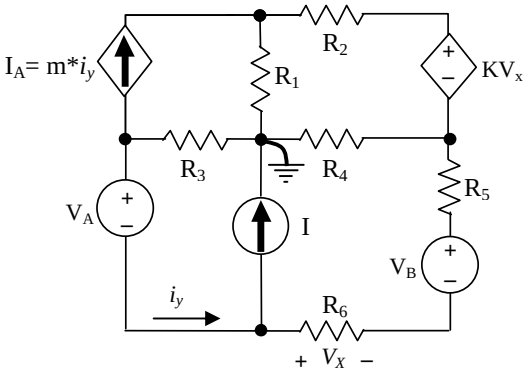

Circuito 1 (11 ptos)

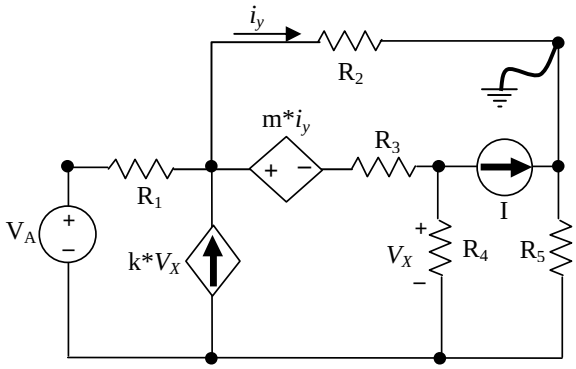

Circuito 2 (11 ptos)

2.- En el circuito de la figura 2 halle el valor de la potencia en las resistencias “R1 y R2” y la potencia de la fuente “V” y diga si entrega potencia, o si consume potencia o si no hace nada. (8 ptos)

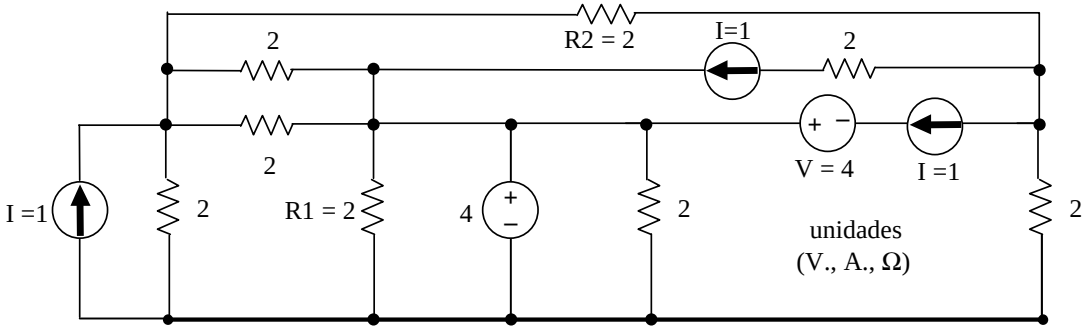

Figura 2